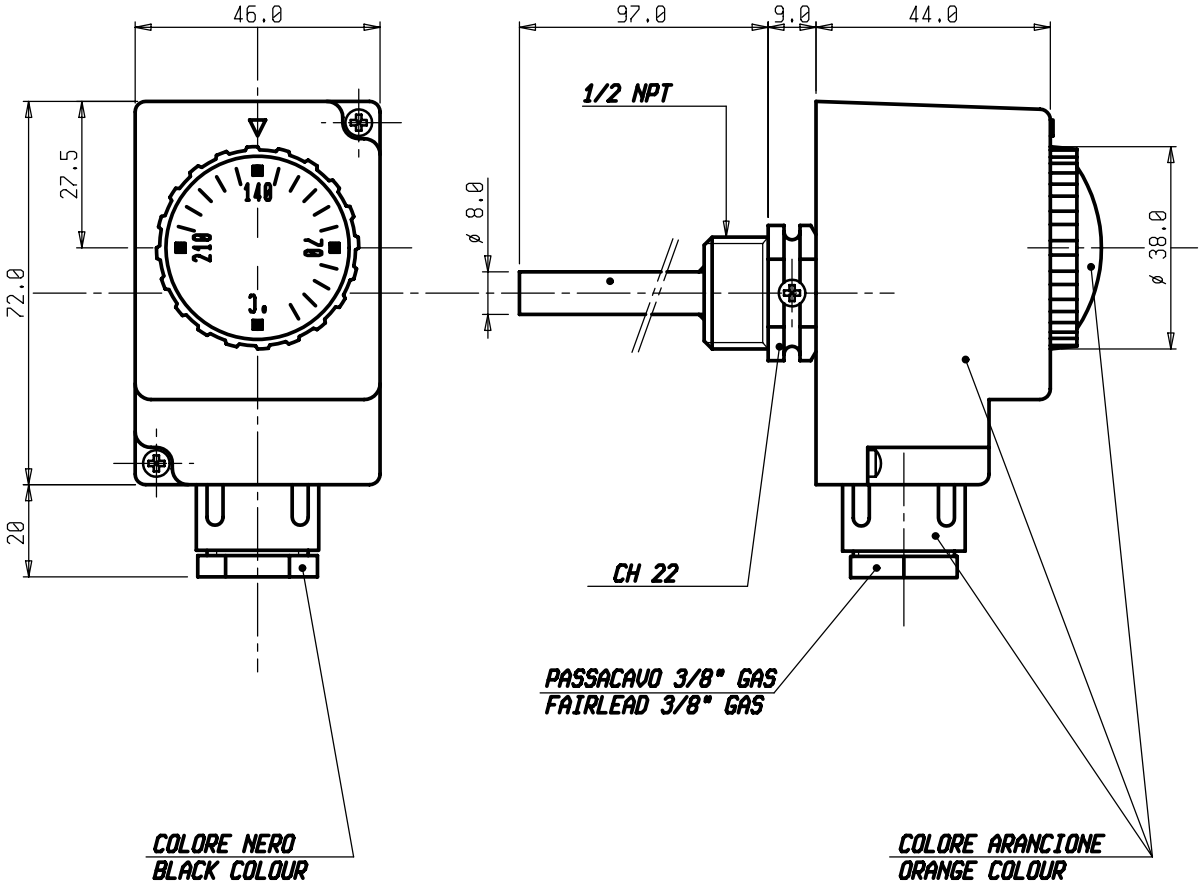

DATI TECNICI
TECHNICAL DATA

TEMPERATURA INTERVENTO SWITCHING POINT	70 - 210 °C ±6
MAX. TEMPERATURA TESTA MAX. BODY TEMPERATURE	80 °C
MAX TEMPERATURA BULBO MAX BULB TEMPERATURE	260 °C
GRADO DI PROTEZIONE DEGREE OF PROTECTION	IP 40
PORTATA CONTATTI CONTACTS RATING	(C-1) 10(2,5)A NC/250V~
PORTATA CONTATTI CONTACTS RATING	(C-2) 1(1)A NA/250V~
OMOLOGAZIONI APPROVED BY	CE

SCHEMA ELETTRICO
WIRING DIAGRAM

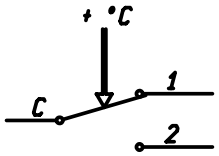

VALORI D'INTERVENTO CON TERMOSTATO A TEMPERATURA DI 20 °C
SWITCHING POINT WITH THERMOSTAT AT TEMPERATURE = 20 °C

Pos.	Codice	Denominazione	N. Pezzi	Note

BONIFACI	BONIFACI	CAPITANIO	Verificato
PENNETTA		STOPPA	Disegnato
08/07/05	12/01/05	05/04/98	Data
NM6559	NM6559	A1182	Mod. num.
B	A	2	/ Mod

Materiale

Trattamento

Peso grezzo

Peso finito

Progetto N°

Quote senza indicazione di tolleranza: precisione gruppo

Gruppo	da 0 a < 6	da 6 a < 30	da 30 a < 120	da 120 a < 315	da 315 a < 1000	da 1000 a < 2000	OLTRE 2000
A	±0.05	±0.1	±0.15	±0.2	±0.3	±0.5	-
B	±0.1	±0.2	±0.3	±0.5	±0.8	±1.2	±2
C	±0.2	±0.5	±0.8	±1.2	±2	±3	±4

Lunghezza lato minore ∠ α'

da 0 a < 10	da 10 a < 50	da 50 a ≤ 100	OLTRE 100
±1°	±30'	±20'	±10'

Diseg. STOPPA 06/04/98 Verif. CAPITANIO 06/04/98

Scala 1:1

Sost. il 542441-2 dal 08/07/05

IMOIT s.p.a

Dis. 542441/B

Denominaz. TC2 TERMOSTATO REGOLABILE AD IMMERSIONE / TC2 IMMERSION ADJUSTABLE THERMOSTAT

A3

Il presente disegno non puo essere riprodotto, copiato o comunicato a terzi senza la nostra autorizzazione, come a termine di legge sui diritti d' autore